株式会社石垣

得意な技術・特色のある技術

◇上水分野

上水スラッジ処理向け
無薬注処理方式による
短時間型脱水システム

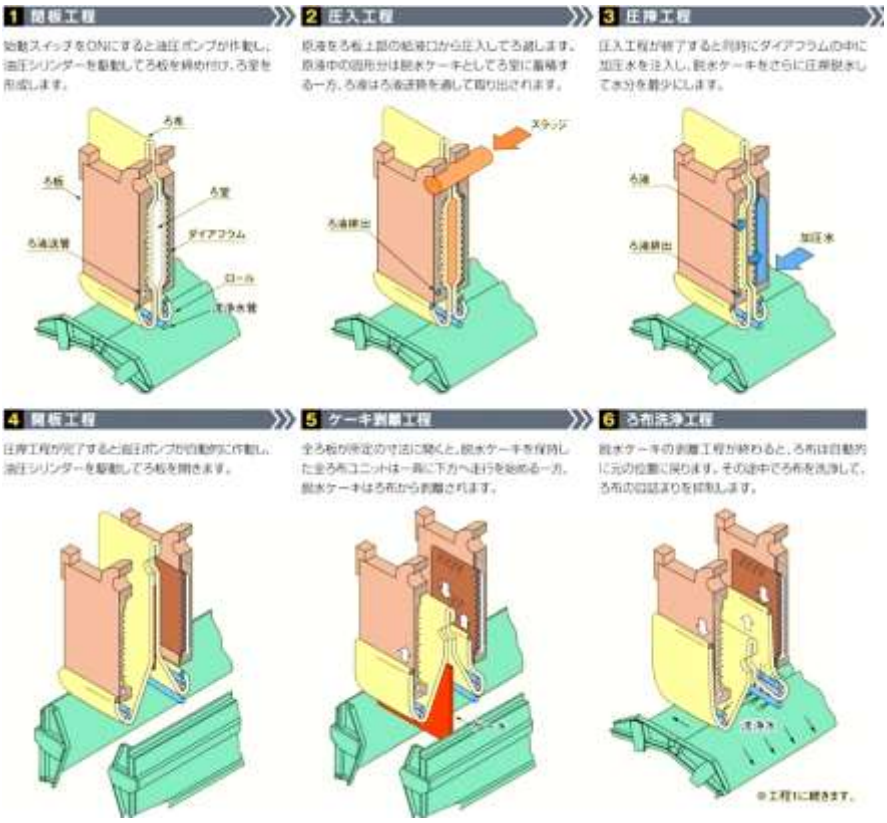

脱水メカニズム

◇下水分野

下水汚泥処理向け環境配慮型
圧入式スクリュープレス

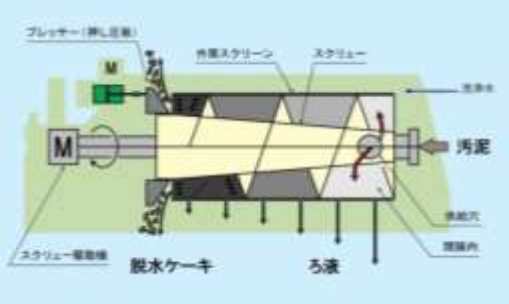

脱水メカニズム

製品 PR

◇上水分野

ISD 型ろ布走行式短時間圧入型フィルタープレス「ラースタフィルター」
トップフィード給液方式による全室同時開板、ろ布　単独走行機構を採用。
上水スラッジの脱水処理に最適で、独特の機構を装備しているため
３㎜程度の薄いケーキでも完全剥離ができ全自動運転が可能。

◇下水分野

ISGK 型圧入式外筒回転型スクリュープレス
消費電力を抑えた省エネ型。低速回転運転のため低騒音低振動。
金属ろ材によるろ過方式で洗浄水量が少なく、
本体密閉構造のため維持管理が容易。

窓口： 川名　良昭

TEL： 03-3274-3518	**FAX：** 03-3271-6424
E-mail： Yoshiaki.Kawana@ishigaki.co.jp	**URL：** http://www.ishigaki.co.jp/